TAYLOR®

Item No. _____

60

Machine à lait frappé

4 saveurs

Standard 6 | SA2650 | Selected 50 Hz. Models

Offrez quatre saveurs différentes de laits frappés : chocolat, fraise, vanille (mélange sans saveur) et une saveur optionnelle.

Cylindre de congélation
Un, 7 pintes (6.6 litres).

Réservoirs à mélange
Un, 20 pintes (18.9 litres). La réfrigération séparée du réservoir (SHR) maintient le mélange sous 41°F (5°C).

Voyant lumineux
Un voyant lumineux « MIX LOW » avise l'opérateur qu'il doit ajouter du mélange. Lorsque le voyant lumineux « MIX OUT » clignote, l'unité se ferme automatiquement afin de prévenir les dommages.

Contrôle de viscosité
Le contrôle maintient la qualité supérieure du lait frappé quant à sa texture, sa viscosité et son goût.

Système de sirop
Les saveurs des laits frappés sont sélectionnées en appuyant sur des boutons. Des compresseurs permettent de distribuer le sirop depuis trois réservoirs de 1 gallon (3.8 litres) chacun situés sous le compartiment inférieur. Utilisez seulement du sirop concentré, exempt de pulpe et de graines.

Distribution automatique
Appuyez sur le bouton de la saveur désirée et abaissez la poignée ou utilisez la pédale pour gardez vos main libres. Le mélange à lait frappé et le sirop sont automatiquement mélangés ensemble pour servir la saveur sélectionnée. Appuyez sur le bouton de rinçage pour éliminer la saveur précédente. Une connexion d'eau 3/8'' FTP est nécessaire sous la machine.

ISO 9001:2000 Registered Firm

Distributeur autorisé : **BAZINET TAYLOR LTÉE.**

4750, rue Bourg, Saint-Laurent, QC H4T 1J2
T : 514.735.3627 * F : 514.735.9860

2022 rue Lavoisier, local 202. Ste-Foy, Québec, G1N 4L5
T : 418.659.7170 * F : 418.659.3682

info@bazinet-taylor.ca www.bazinet-taylor.ca 1.888.829.5672

60 Machine à lait frappé

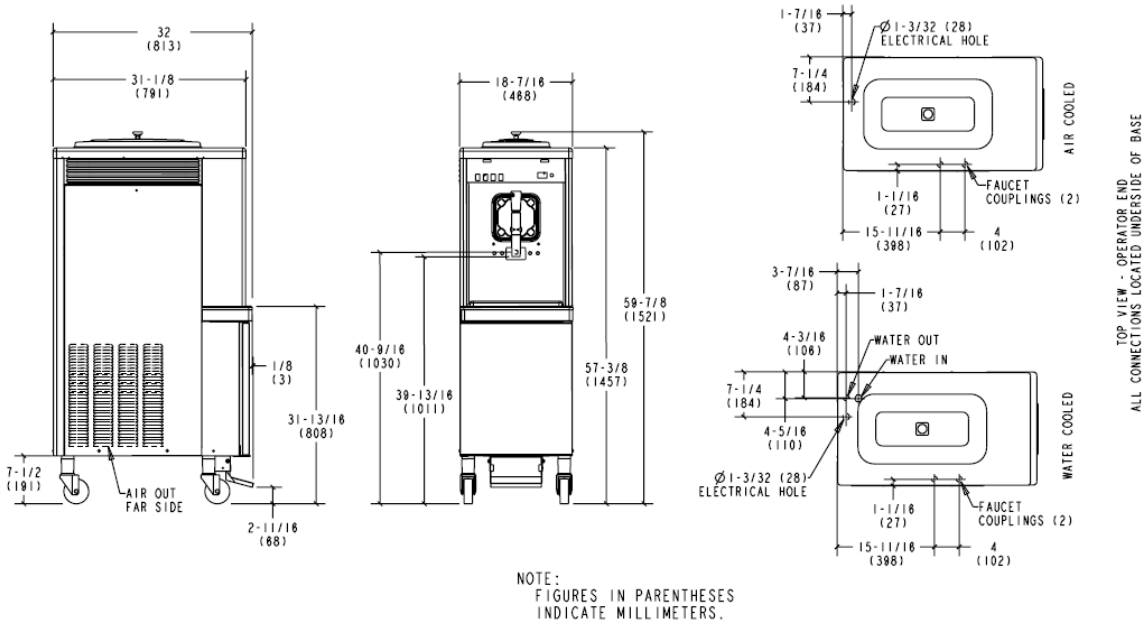

NOTE:
FIGURES IN PARENTHESES
INDICATE MILLIMETERS.

Poids	lb.	kg
Net	520	232.9
Emballé	580	263.1

	pi.cu	m^3
Volume	35.4	1.0

Dimensions	pouces	mm
Largeur	18-7/16	468
Profondeur	32	813
Hauteur	59-7/8	1521
Dégagement	7-1/2	191

**montée sur des roulettes standards*

Électricité	Format maximum du fusible	Ampérage minimum du circuit	Poles(W) Câbles (W)
208-230/60/1 Air	25	23	2P 3W
208-230/60/1 Water	25	23	2P 3W
208-230/60/3 Air	20	16	3P 4W
208-230/60/3 Water	20	16	3P 4W
220-240/50/1 Air	25	18	2P 3W
380-415/50/3N~ Air	12	11	4P 5W

Cette unité peut être fabriquée dans d'autres caractéristiques électriques. Référez-vous à votre distributeur Taylor local pour la disponibilité. (Pour les informations électriques précises, référez-vous toujours au manuel d'opérateur de l'unité.)

Spécifications

Électricité
Une connexion séparée est requise. Consultez la charte électrique pour les bonnes exigences électriques. Fabriquée pour être branchée de façon permanente. Consultez le distributeur Taylor de votre région pour les spécifications des câbles et des fiches afin de répondre aux codes locaux.

Moteur de batteur
Un, 1.0 HP

Système de réfrigération
Un, 11,000 BTU/h, R404A.
Réfrigération séparée des réservoirs (SHR), un 400 BTU/h, R134a (les BTU peuvent varier selon le compresseur utilisé).

Refroidi à l'air
Un minimum de 6" (152 mm) de tous les côtés. Installez le déflecteur afin d'éviter la recirculation de l'air chaud. Le dégagement minimum doit permettre d'assurer une circulation adéquate de l'air pour des performances optimales.

Refroidi à l'eau
Connexion de l'entrée d'eau et du drain sous la base 3/8" FPT.

Options
- Robinet
- Verrous pour les réservoirs
- Décalque magnétique et étiquettes de saveurs
- Fouet

TAYLOR®
Taylor Company,
A Division of Carrier Commercial Refrigeration, Inc.
Rockton, Illinois 61072
815-624-8333 **800-255-0626** Fax 815-624-8000
www.taylor-company.com

Printed in U.S.A.
049294-ADV 5/05

Bazinet Taylor